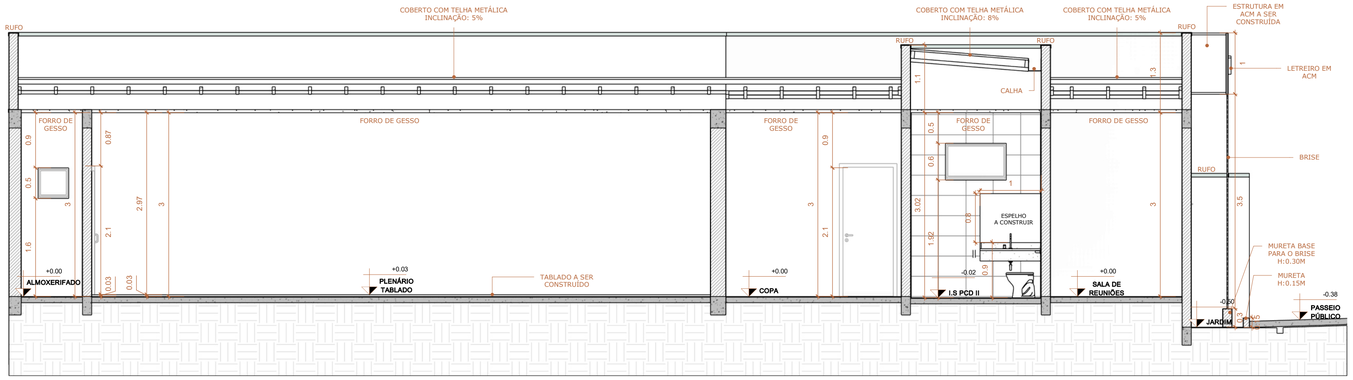

CORTE AA
ESCALA 1 : 50

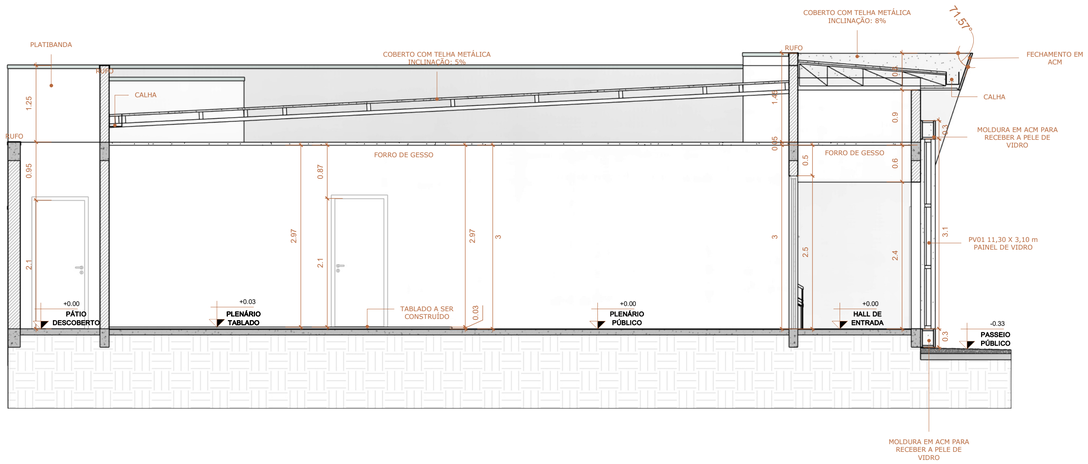

CORTE BB
ESCALA 1 : 50

LEGENDA		
COTAS	ADULTO (m)	INFANTIL (m)
A	0,75	0,60
A1 (MÁXIMO)	0,89	0,72
B	0,40	0,25
C	0,46	0,36
D	0,30	0,15

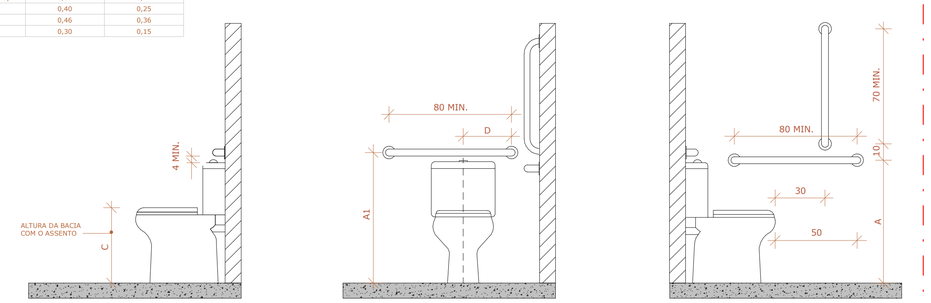

DETALHES INSTALAÇÃO I.S. P.N.E. - NBR 9050
ESCALA 1 : 20

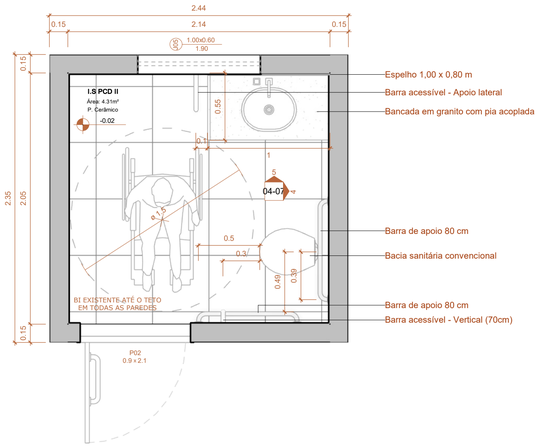

DET. 01 - I.S PCD II
ESCALA 1 : 25

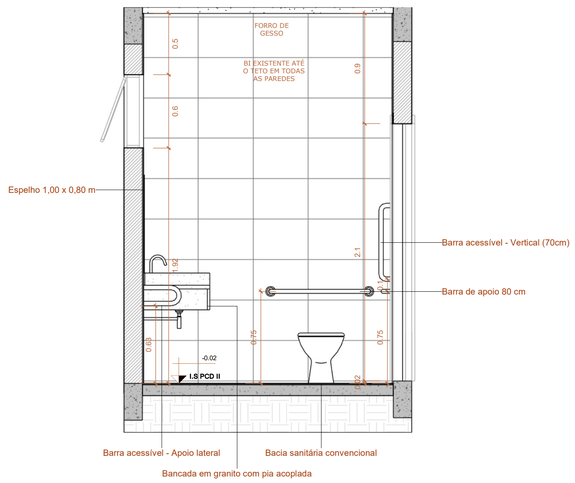

VISTA I - I.S PCD II
ESCALA 1 : 25

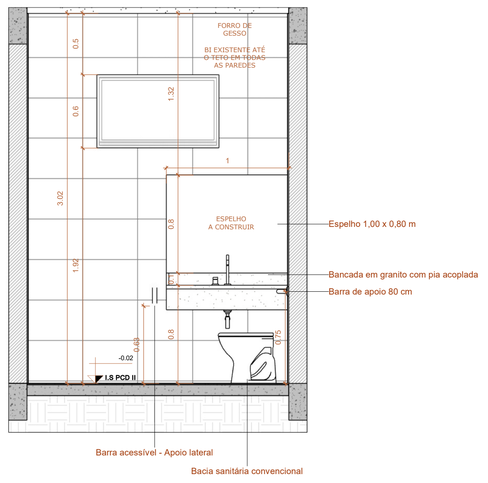

VISTA II - I.S PCD
ESCALA 1 : 25

NOTA:
QUADRO DE ÁREAS E ESTATÍSTICAS VIDE PRANCHA 03/07

APOIO Arquitetura em Projetos

Arquitetura em Projetos
Tel.: (44) 3639-4057 (44) 9973-5458 (44) 8401-4168
End.: Avenida Rio de Janeiro, nº 4998, Zona 02
Cep. 87.501-370 - Umuarama-PR.
E-mail: apoioarquiteturaeengenharia@hotmail.com
Homepage: apoioarquitetura.com.br
Resp. Téc: Elson Henrique - CAU A95934-0

CÂMARA MUNICIPAL DE PARANACITY

SEC. DE OBRAS E PLANEJAMENTO

CÂMARA MUNICIPAL

CÂMARA MUNICIPAL DE PARANACITY

PROJETO EXECUTIVO

PROJETO/OBRA:
REFORMA DA CÂMARA MUNICIPAL DE PARANACITY

LOCAL DA OBRA:
R. PEDRO PAULO VENÉRIO ESQ. COM R. MARIO XAVIER DE SOUZA, Nº 973, CENTRO / PARANACITY-PR, CEP: 87660-000

CONTEÚDO:
CORTES E DETALHAMENTOS

CARIMBO

PRANCHA **04-07**

ESCALA INDICADA

DATA 02/2026

PRANCHA A1

RESP. TÉCNICO:
ELSON HENRIQUE CAMPOS BENTO:06965379901
Assinado de forma digital por ELSON HENRIQUE CAMPOS BENTO:06965379901 Dados: 2026.04.17 16:07:17 -03'00'
ELSON HENRIQUE CAMPOS BENTO
ARQUITETO E URBANISTA - CAU A95.934-0

PROPRIETÁRIO:
CÂMARA MUNICIPAL DE PARANACITY
CNPJ nº : 01.590.290/0001-33